FUNDAMENT TYP 2 2x

Bewehrungsauszug für 1 Fundament

SCHALUNG / Bewehrung
Schnitt M 1:25

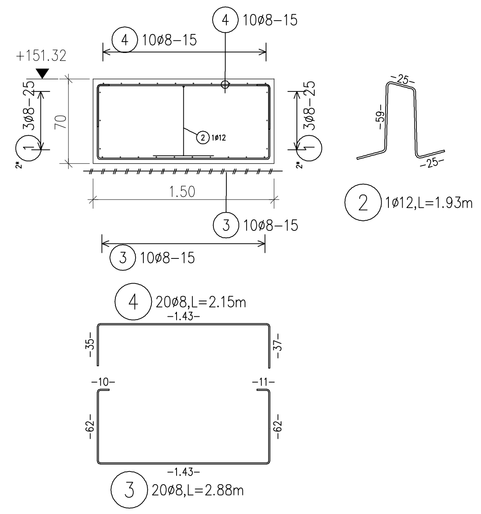

SCHALUNG / Bewehrung
GRUNDRISS M 1:25

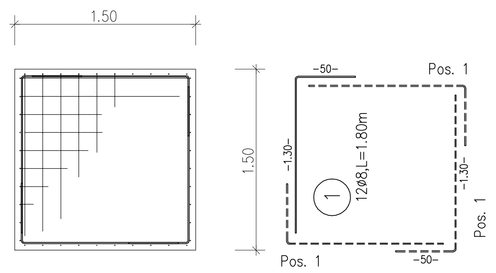

EINBAUTEIL nach Büro Maurer Söhne Plan 107

M 1:10, mm

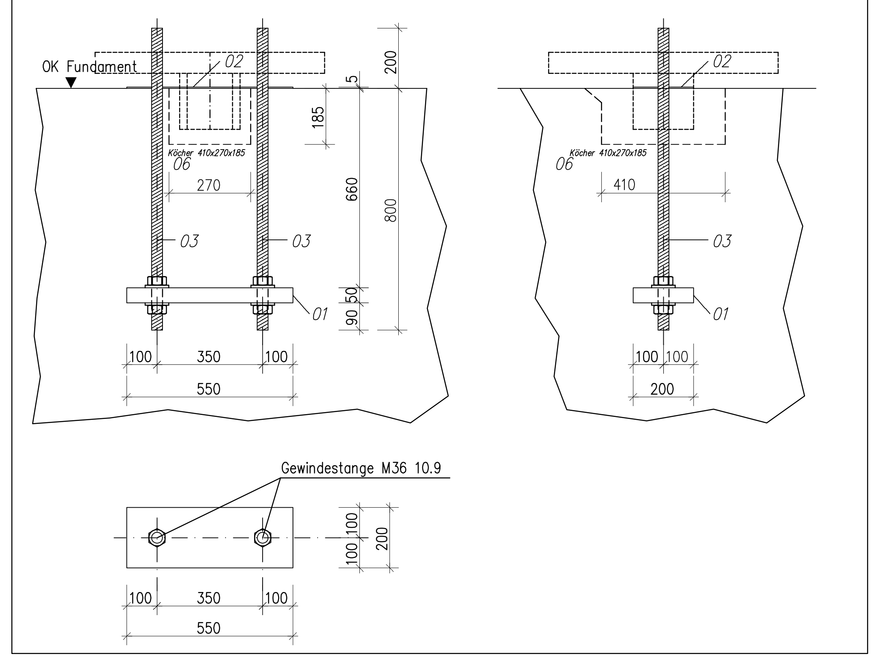

FUNDAMENT TYP 1 u. 1' je1x

Bewehrungsauszug für 1 Fundament

SCHALUNG / Bewehrung
Schnitt M 1:25

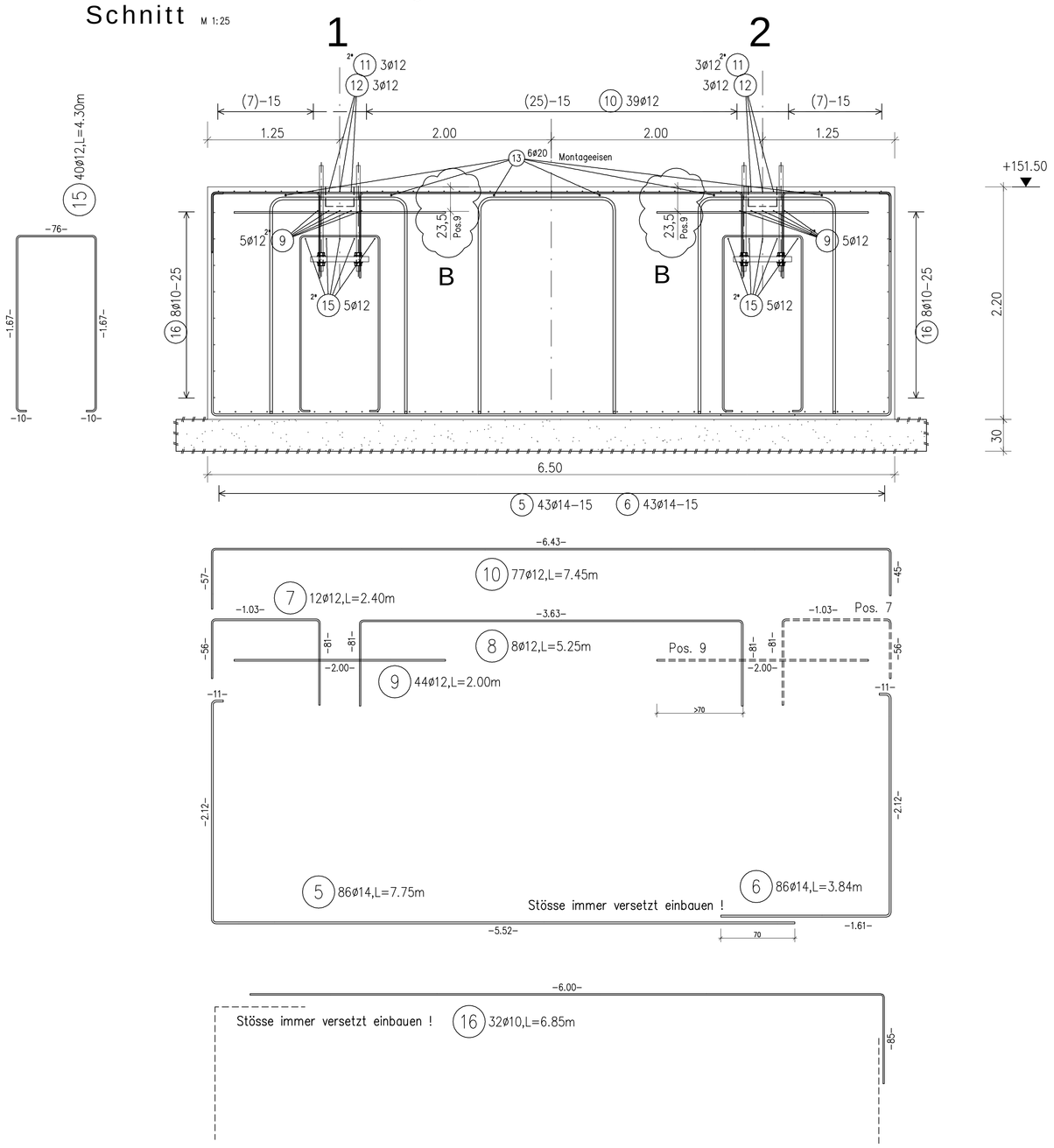

30 cm Tragschicht aus Kalksteinschotter

- Die Aushubsohle ist vom Bodengutachter abnehmen zu lassen und entsprechend zu verdichten.

STAHLLISTE	Betonstahl: BST 500 SB			
Pos.	Stk.	d	Länge	Ges.L	Gew.(kg)
1	12	8	1.80	21.60	8.532
2	1	12	1.93	1.93	1.714
3	20	8	2.88	57.60	22.752
4	20	8	2.15	43.00	16.985
5	86	14	7.75	666.50	806.465
6	86	14	3.75	322.50	390.225
7	12	12	2.15	25.80	22.910
8	8	12	4.95	39.60	35.165
9	44	12	2.00	88.00	78.144
10	77	12	7.35	565.95	502.564
11	12	12	2.07	24.84	22.058
12	6	12	4.80	28.80	25.574
13	6	20	6.40	38.40	94.848
14	12	25	6.64	79.68	306.768
15	40	12	4.30	172.00	152.736
16	32	10	6.85	219.20	135.246

Gesamtstahlmenge			
d(mm)	Ges.L	kg/m	Gewicht(kg)
8	122.20	0.395	48.269
10	219.20	0.617	135.246
12	946.92	0.888	840.865
14	989.00	1.210	1196.690
20	38.40	2.470	94.848
25	79.68	3.850	306.768
Gesamtgewicht (kg)			2622.686
Anzahl 2			5245.372

Übersicht

M 1:250

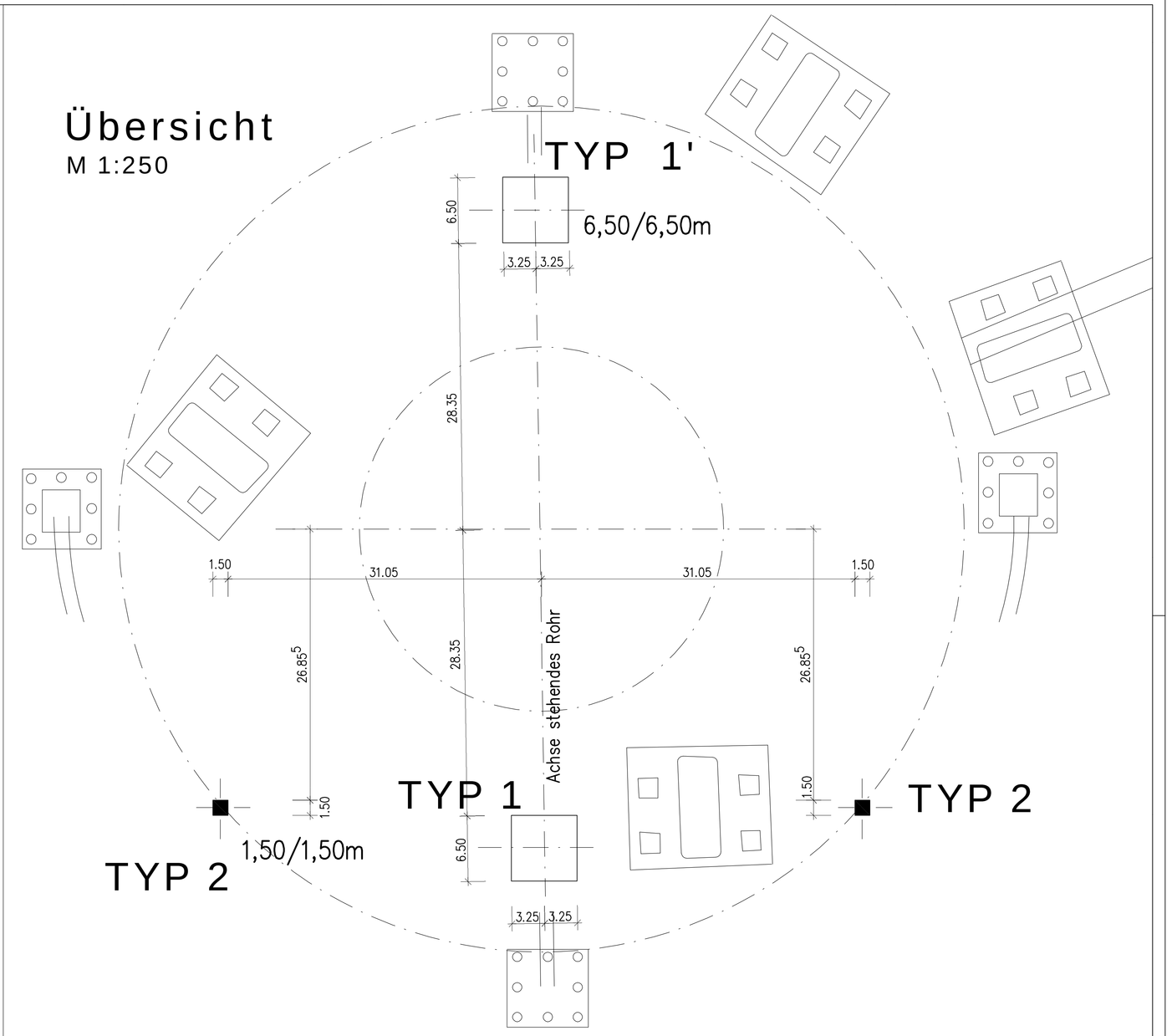

LEGENDE

1. BETON / BETONSTAHL (DIN 1045)

Betongüte/ Expositionsklassen : (gemäß DIN 1045–1 Tab.3)

Sauberkeitsschicht, Unterbeton : C12/15 XC0

Einzelfundament : C25/30 XC2, XF2

Betonstahl : BSt 500 S/M

2. BAUSTAHL

Baustahl : S235 J2W, S235 JRG2

Schweißarbeiten nach DIN 18800

siehe auch "Empfehlung zum Schweißen von wetterfesten Baustählen", statische Berechnung: Randeinfassung Seite1/11

3. ALLGEMEINES / EINBAUTEILE

Darstellung Schalplan nach DIN 1356

Letzte Form Stabstahl

Letzte Form -- Matten

Der Ausführende hat alle Maße sowie die Betonüberdeckung (gemäß DIN 1045 Tab.10) vor Beginn zu überprüfen ! Unstimmigkeiten sind der Bauleitung sofort mitzuteilen.

MINDESTWERTE der BIEGEROLLENDURCHMESSER

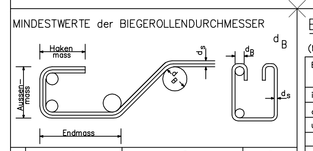

	1 Betonstahl	2 BSt 500 S	3 RSt 500 M
1	Stabdurchmesser d_s mm	Haken,Schlauf, Winkelhaken	Bügel Schlaufen
2	< 20	4 d_s	
3	20 bis 28	7 d_s	
4	Seitliche Betondeckung	Aufbiegungen u.andere Krümmungen von Stäben(z.B. in Rahmeneck.)	
5	≥ 5cm und ≥ $3d_s$	15 d_s	
6	≤ 5cm und ≤ $3d_s$	20 d_s	

BETONDECKUNG (gemäß DIN 1045–1 Tab.4)

(Merkblatt beachten)

Bauteil		Fundamente		-		-		-	
		c_1	Δc_1	c_2	Δc_2	c_3	Δc_3	c_4	Δc_4
innen	cm	2,5	1,5		1,5				
außen	cm	4,0	1,5		1,5				
unten	cm	4,0	1,5		1,5				
oben	cm	4,0	1,5		1,5				
Sichtbeton	cm								

c_V = Vorlagemaß Δc_V = Vorhaltemaß

Betongüte
gemäß DIN 1045–1 Tab.3

C 25/30 XC2,XF2 Fundamente

Betonstahl
gemäß DIN 1045–1 Tab.11

BSt 500S(A)
BSt 500M(A)

Index	Art der Änderung / Revision	Name	Datum / Date
B	EINMASSUNG POS. 9 und 15	WPM	19.11.07
A	STEMPEL AUSGETAUSCHT	SCHMIDT E.	12.11.07

Schutzvermerk DIN 34
Weitergabe sowie Vervielfältigung dieses Dokuments, Verwertung und Mitteilung seines Inhalts sind verboten, soweit nicht ausdrücklich gestattet. Zuwiderhandlungen verpflichten zu Schadenersatz. Alle Rechte vorbehalten.

Protection marks DIN 34
The copying, distributions and utilization of this document as well as the communication of his contents to others without expressed authorization is prohibited. Offenders will be held liable for the payment of damages. All rights reserved.

Oberfläche nurface DIN ISO 1302 Ra

Allgemeintoleranzen / General tolerances: DIN ISO 2768 m K

Allgemeintoleranzen für Schweißkonstruktionen nach DIN EN ISO 13920
- Längen- und Winkelmaße: C
- Geradheit, Ebenheit und Parallelität: D
Schweißungen nach EN ISO 25817 C für alle nicht gekennzeichneten Schweißnähte

General tolerances for welded structures acc. to DIN EN ISO 13 920
- Linear and angular measures: C
- Straightness, flatness and parallelism: D
Quality of welded seams acc. to EN ISO 25817 C for all welded seams not separately mentioned.

Maßstab: Scale: 1:250; 25; 10

	Datum: Date:	Name:	Abt.: Dep.:	Material:
Bearb.: Drawn.:	25.10.2007	WPM		Gewicht / Weight: kg
Gepr.: Checked:				Zeichn.-Nr.: Dwg.-no.:

Maurer Söhne
Innovations in Steel

Benennung: Horizont-Observatorium

Title: Schal- u. Bewehrungsplan Fund. 1, 1' u. 2

Sachnr.: Identno.: | Zeichn.-Nr.: Draw.-no.: 108 | Index B

Dateiname-Zeichnung:
Dateiname-Modell:

Auftragsnr.: Order no.: 103701 | Blatt: Sheet: 1 | von: of: 1

Ers.f.: | Ers.d.: | Zeichnungsgröße: A0

Kostenfrei und werbegesponsert PDF drucken und direkt per E-Mail versenden 3-Tage Gratis! www.pdfmailer.de
PDFMAILER.DE